Florida

A530

Productinformatie

Producttype	Metalen avondturenpad
Certificatie	EN-1176
Afmetingen	*4,3 x 1,1 x 2,2 m (l x b x h)*

Technische informatie

Max. valhoogte	40 cm
Veiligheidsgebied	30 m²
Aantal kinderen	5
Beton nodig	

Geen oppervlaktemontage beschikbaar

Materialen

Metalen palen van 127 mm diameter
Metalen buizen van 60 en 34 mm diameter
Metalen onderdelen polyester gecoat en roestvrij voorbehandeld
Verbindingen in aluminium en kunststof
Kunststof paalkappen en afdekdoppen
Touwen in 16 mm polypropyleen met staalkabelversterking
HDPE Polyethyleen plaatmateriaa

Productbeschrijving

Metalen speeltoestel voor kinderen van 6 tot 12 jaar. Het toestel is opgebouwd uit 2 verticale metalen palen van 127 mm diameter die onderaan met elkaar verbonden worden via een rode metalen buis van 60 mm diameter. Bovenaan wordt er een touw gespannen tussen beide palen. Men kan dus van de ene kant naar de andere kant lopen over de rode metalen buis door zich vast te houden aan het touw. Alle metaalonderdelen zijn roestvrij voorbehandeld en polyester gecoat. Alle moeren en bouten worden afgeschermd met bloemvormige kunststof afdekdoppen. De metalen palen worden rechtstreeks met beton in de grond verankerd.

Adresgegevens

Bakker Speeltoestellen
Gernierswei 21
9043 VX Wier

E info@bakker-speeltoestellen.nl
T 0518 - 462 385
W bakker-speeltoestellen.nl

Florida

A530

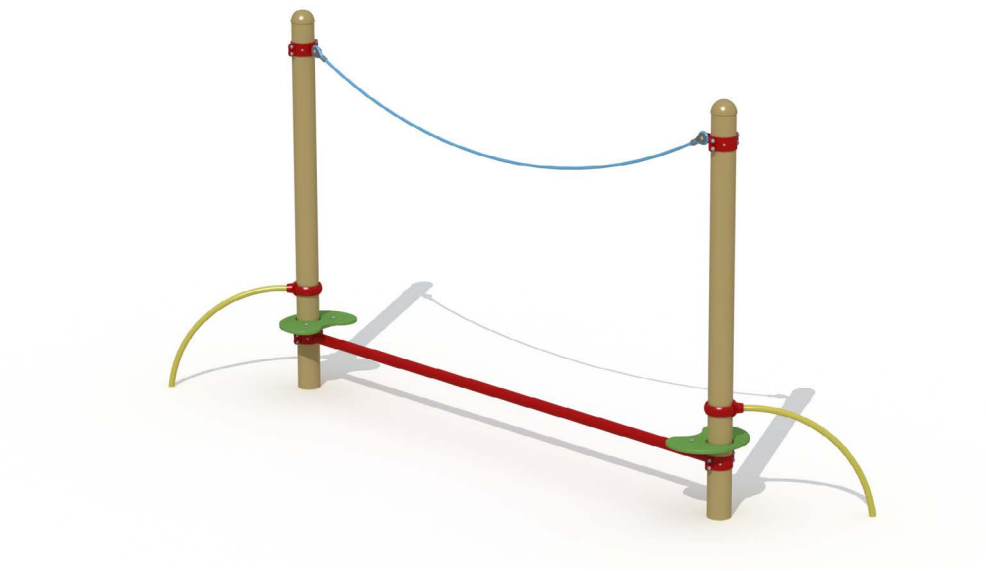

Veiligheidsgebied

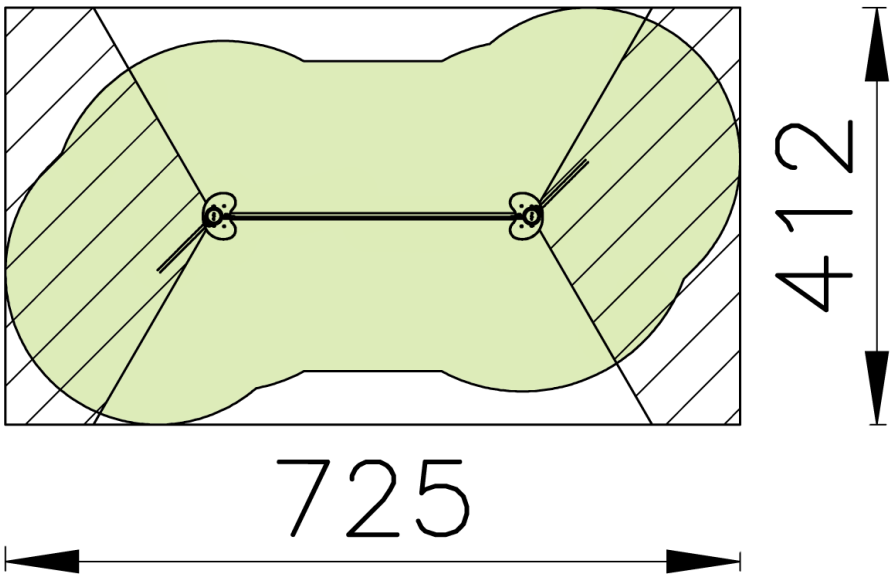

Florida
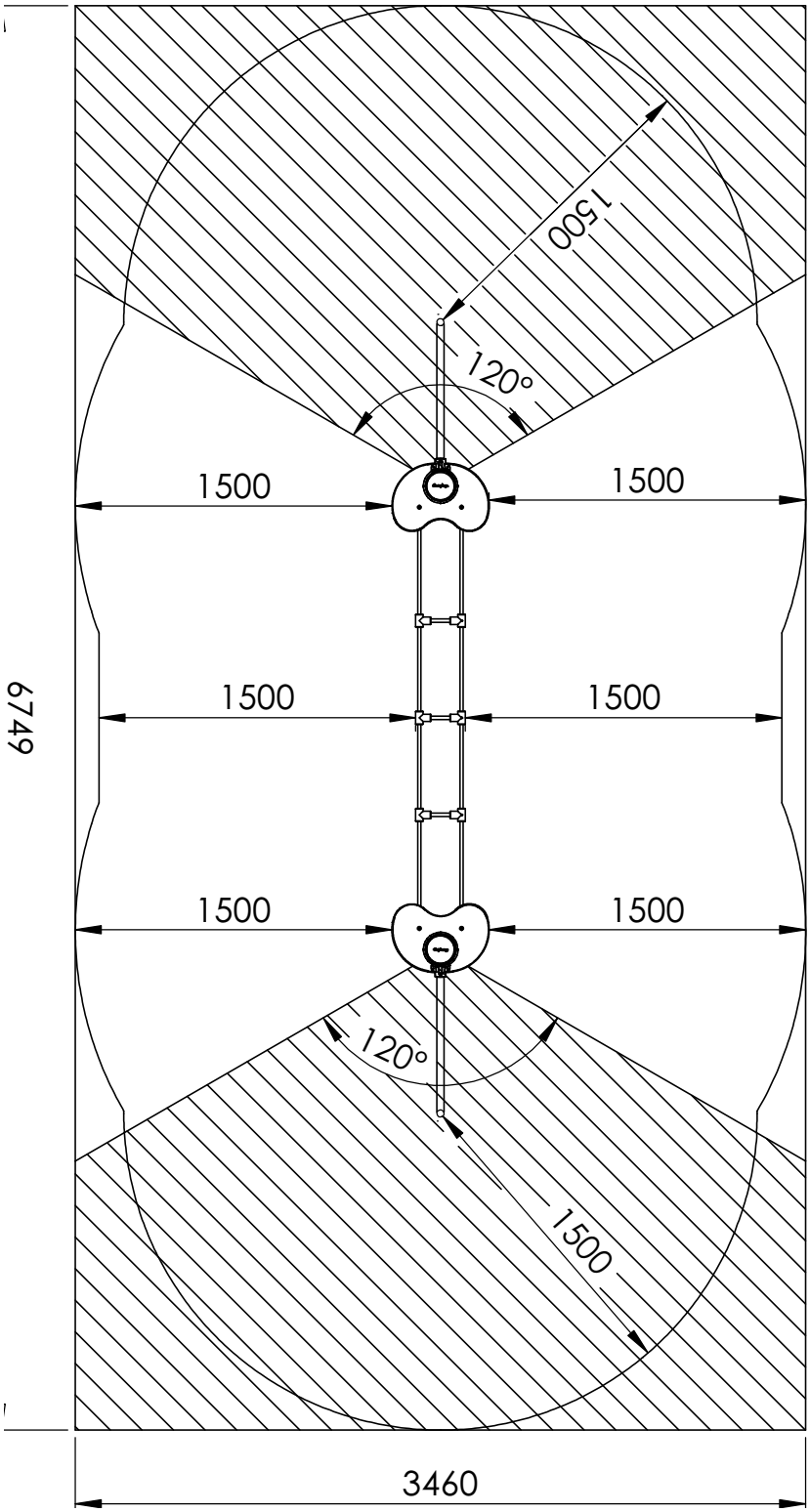
A530