Productfiche

Rovershol

S540 (A/B)

Productinformatie

Producttype	Lage houten structuren
Certificatie	EN-1176
Afmetingen	*4,0 x 3,6 x 3,2 m (l x b x h)*

Technische informatie

Max. valhoogte	1,40 m
Veiligheidsgebied	40 m²
Aantal kinderen	20
Beton nodig	

Geen oppervlaktemontage beschikbaar

Materialen

Houtsoort: lariks
Rondhouten palen 12 cm dikte buiten het hart gezaagd
Dakplanken met tand 22 mm dikte
Planken bodem 22 mm dikte
HDPE Polyethyleen plaatmateriaal
Trap met ingewerkte treden van 35 mm dikte
Roestvrijstalen glijbaan met HDPE polyethyleen zijwanden
Gegalvaniseerde metalen paalvoeten
Kunststof klemmen

Productbeschrijving

Een lage torenconstructie op zes verticale rondhouten lariks palen met 1 platform dat kan bereikt worden via een gemakkelijke trap en kan verlaten worden via een inox glijbaan van 1 m breed. Over de helft van het platform wordt een zadeldak voorzien. Onderaan werd een speelhuisje ingewerkt dat e eel supple ventu mentair kan voorzien worden van twee zitbankjes en een tafeltje en/of een toogje met telraam. Daarnaast zijn ook nog volgende aanbouwelementen mogelijk: apenladder (S005), klimboog (S006), rots-wand (S007), lage glijstang (S008), zandwerkplaats (S009), aanbouwnet (S013), lage spiraalglijstang (S014) en spelpanelen (S033-S038). De rondhouten palen kunnen met metalen voetsteunen in of op de grond geplaatst worden. Alle metaalonderdelen zijn polyester gecoat en alle moeren en bouten worden volledig afgeschermd met bloemvormige kunststof afdekdoppen. Deze constructie is geschikt voor kinderen van 3 tot 12 jaar.

Adresgegevens

Bakker Speeltoestellen
Gernierswei 21
9043 VX Wier

E info@bakker-speeltoestellen.nl
T 0518 - 462 385
W bakker-speeltoestellen.nl

Rovershol

S540 (A/B)

Veiligheidsgebied

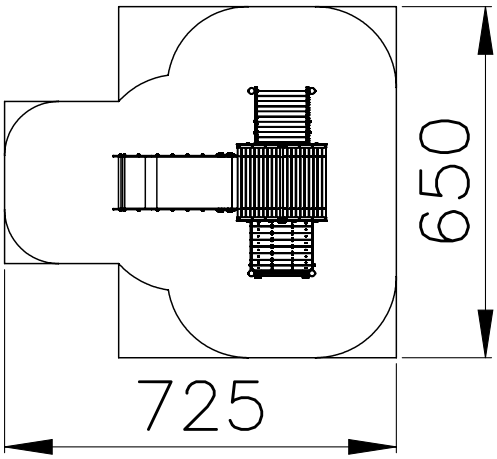

Rovershol
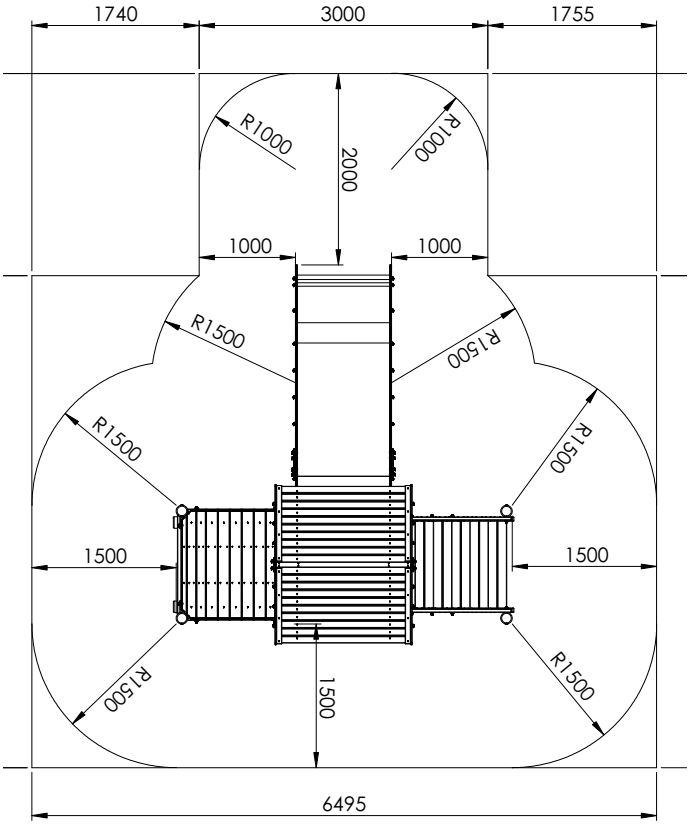
S540 (A/B)